CTC LVA-1

RESERVDELSLISTA

t o m serie nr 751

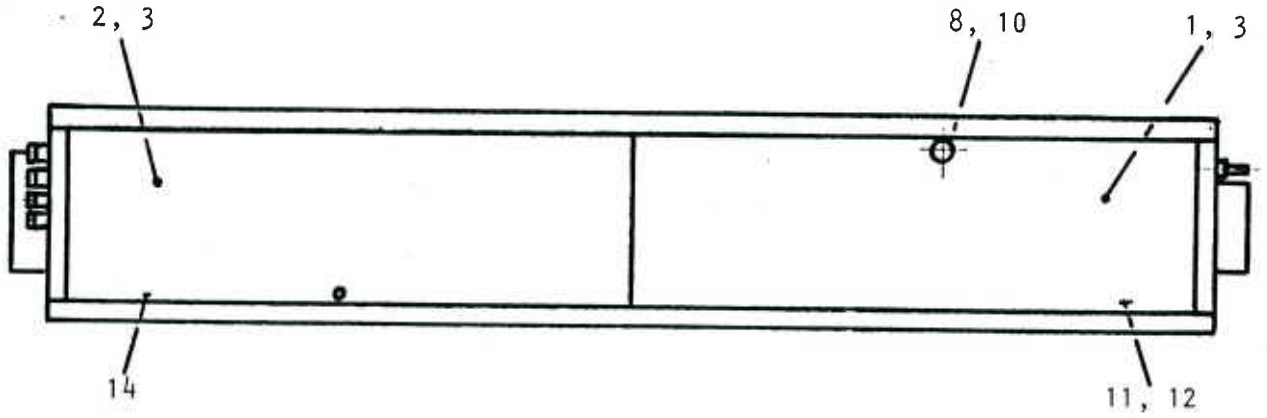

fr o m serie nr 765

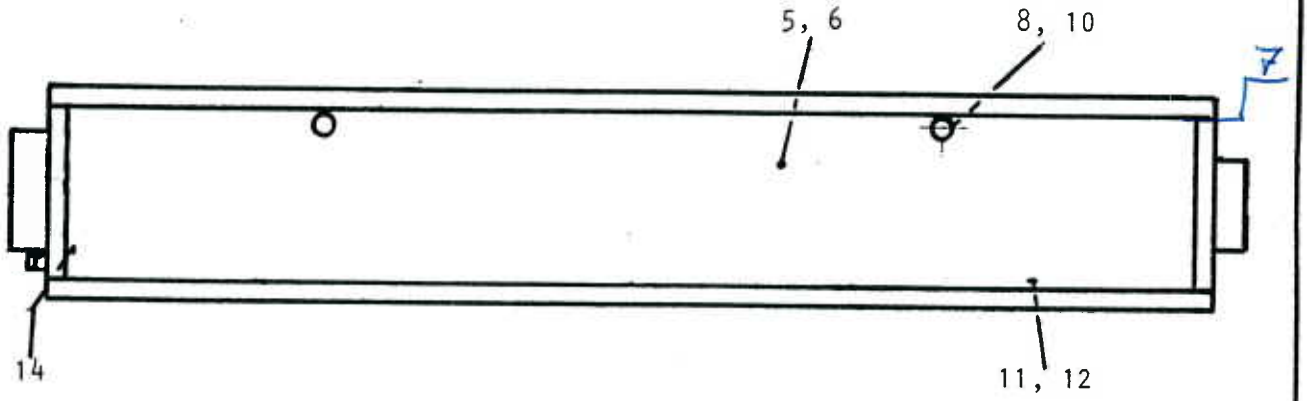

CTC	LVA 1	Sida 1	Reg. nr LVA 1
		Utgåva 860224 3	

POS.NR REF. NO. POS.NR RÉF	BENÄMNING DESCRIPTION BENENNUNG DÉSIGNATION	TILLVERKN. NR SERIAL NO. SERIEN NR NO DE SÉRIE	ARTIKEL NR PART NO. ARTIKEL NR NO DE PIÈCE	POS.NR REF. NO. POS.NR RÉF
1	Lucka främre kpl	t o m 751	56 49 63	1
2	Servicelucka	t o m 751	56 49 65	2
3	Isol.lucka	t o m 751	56 49 12	3
4				4
5	Lucka främre kpl	fr o m 765	56 70 16 ~~56 58 43~~	5
6	Isol.lucka	fr o m 765	56 58 63	6
7	Upphängningsdämpare sats		568847.	7
8	Ratt		91 07 53	8
9	Skruv RX 6 x 45	t o m 751	90 07 61	9
10	Låsmutter		90 89 60	10
11	Styrtapp Lucka.		10 04 78	11
12	Låsbricka -"-		90 84 46	12
13				13
14	Cellgummilist m		91 07 55	14
15				15
16	Fästvinkel	t o m 751	56 49 67	16
17	Fästvinkel	fr o m 765	56 58 47	17

Reg.nr

BYRÅ HANSSONS BOKTR AB MARKARYD

POS.NR REF.NO POS.NR RÉF	BENÄMNING DESCRIPTION BENENNUNG DÉSIGNATION	TILLVERKN. NR SERIAL NO. SERIEN NR NO DE SÉRIE	ARTIKEL NR PART NO. ARTIKEL NR NO DE PIÈCE	POS.NR REF.NO POS.NR RÉF
18	Fästskena		56 49 66	18
19	Skruv Grabber BH 65		91 07 57	19
20	Skruv M6 x 16		90 16 96	20
25	Rumspanel		56 45 52	25
26	Kopplingsur		91 07 68	26
27	Utegivare		55 88 97	27

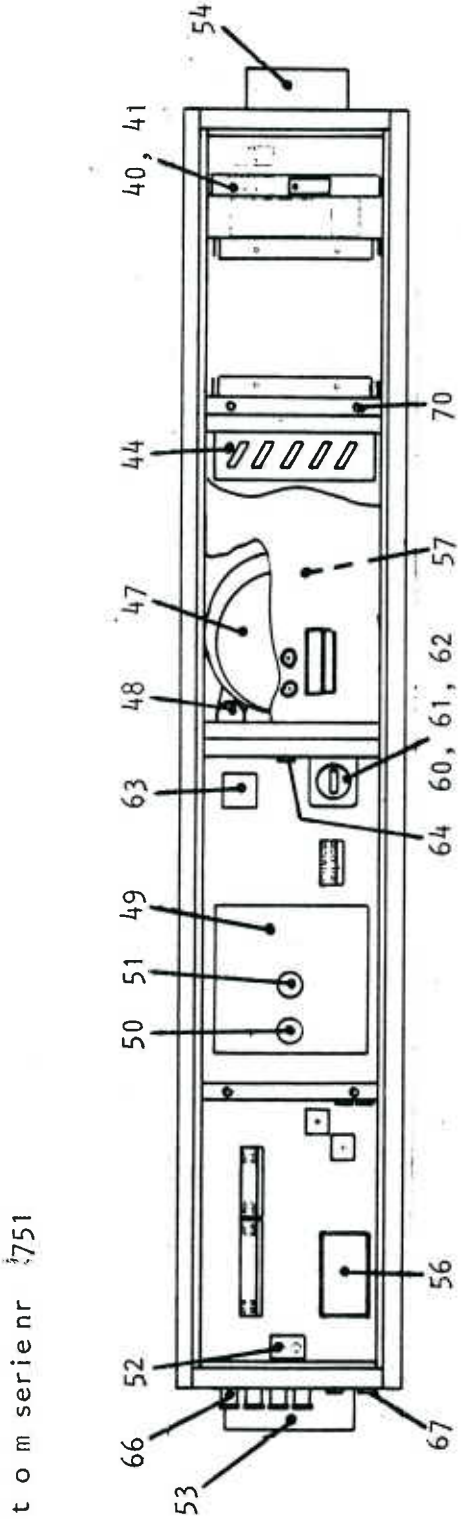

t o m serie nr 751

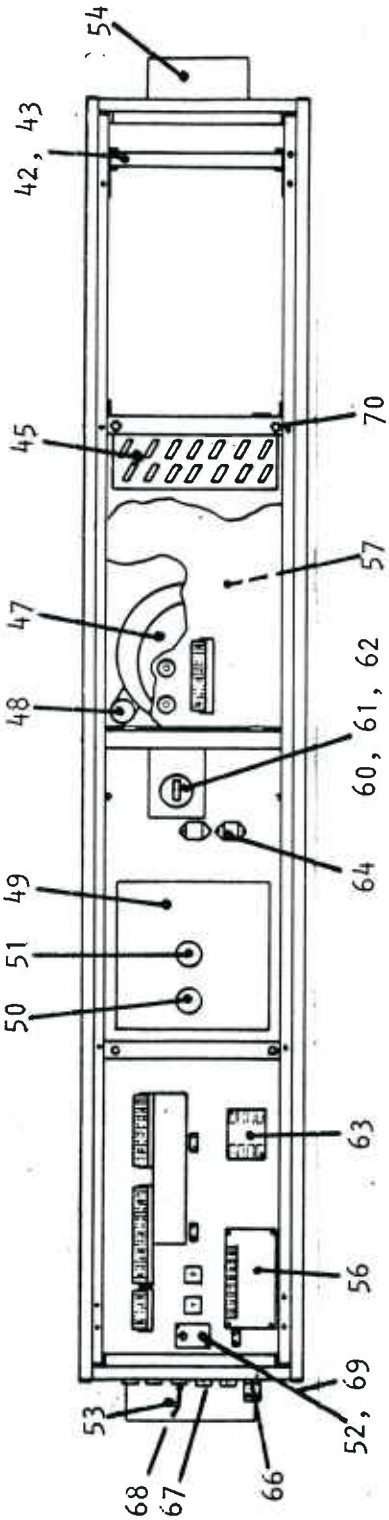

fr o m serie nr 765

POS.NR REF.NO POS.NR RÉF	BENÄMNING DESCRIPTION BENENNUNG DÉSIGNATION	TILLVERKN. NR SERIAL NO. SERIEN NR NO DE SÉRIE	ARTIKEL NR PART NO. ARTIKEL NR NO DE PIÈCE	POS.NR REF.NO POS.NR RÉF
40	Ram - grovfilter kpl	t o m 751	56 50 11	40
41	Grovfilter	t o m 751	56 50 14	41
42	Svetsat galler bockat	fr o m 765	56 62 01	42
43	Grovfilter	fr o m 765	56 58 45	43
44	Tilluftsbatteri utf E	L-230×180×3×2.5 t o m 751	56 48 72	44
45	Tilluftsbatteri utf E	fr o m 765	56 58 59	45
46				46
47	Fläkt kpl		56 49 58	47
48	Kondensator		91 07 75	48
49	Elbatteri		91 07 60	49
50	Maxtermostat		91 08 17	50
51	Drifttermostat		91 08 16	51
52	Tilluftsgivare		56 47 18	52
53	Inloppsrör Ø 160		91 07 39	53
54	Inloppsrör Ø 125		91 07 38	54
55				55
56	Nätavstör.filter		56 52 30	56

POS.NR REF. NO. POS.NR RÉF	BENÄMNING DESCRIPTION BENENNUNG DÉSIGNATION	TILLVERKN. NR SERIAL NO. SERIEN NR NO DE SÉRIE	ARTIKEL NR PART NO. ARTIKEL NR NO DE PIÈCE	POS.NR REF. NO. POS.NR RÉF
57	Styrenhet		56 58 60	57
58	Kretskortsanslutning	t o m 751	56 59 46	58
59				59
60	Termostat		90 90 32	60
61	Ratt		55 88 57	61
62	Skala		56 05 07	62
63	Kontaktor		90 92 56	63
64	Triac		90 96 09	64
65				65
66	Kabelförskruvning		90 05 43	66
67	Gummihylsa		90 86 28	67
68	Täckpropp		55 76 11	68
69	Plastplugg		90 86 36	69
70	Blindnitmutter		91 07 54	70
71				71
72	Tätningsmassa, kg		91 07 56	72
73	Värmeledningspasta, kg		90 96 08	73
74	Upphängningssats vibr dämpare		56 88 47	74

Reg.nr	Sida		LVA 1	CTC
LVA 1	7			
	Utgåva 860224	1		

POS.NR REF.NO POS.NR RÉF	BENÄMNING DESCRIPTION BENENNUNG DÉSIGNATION	TILLVERKN. NR SERIAL NO. SERIEN NR NO DE SÉRIE	ARTIKEL NR PART NO. ARTIKEL NR NO DE PIÈCE	POS.NR REF.NO POS.NR RÉF
80	CTC Elektrofilter 2delad lucka.	t o m 751	56 52 10	80
81	Montageplåt kpl	t o m 751	56 49 48	81
82				82
83	CTC Elektrofilter kpl, hel lucka.	fr o m 765	565905 ~~56 59 05~~	83
84	Montageplåt kpl	fr o m 765	56 58 48 ~~59 [illegible]~~	84
85				85
86	Kontakt	fr o m 765	91 08 62	86
87	Urladdningsfjäder	fr o m 765	56 58 51	87
88	Urladdningsfjäder		56 49 51	88
89	Kontaktskena		91 07 65	89
90	Högspänningstrafo		91 07 63	90
91	Elektronisk omvandlare		91 07 64	91
92				92
93				93
94	Filterkassett Z-modul		91 07 62	94

Reg.nr

Montageplåt t o m serie nr 751

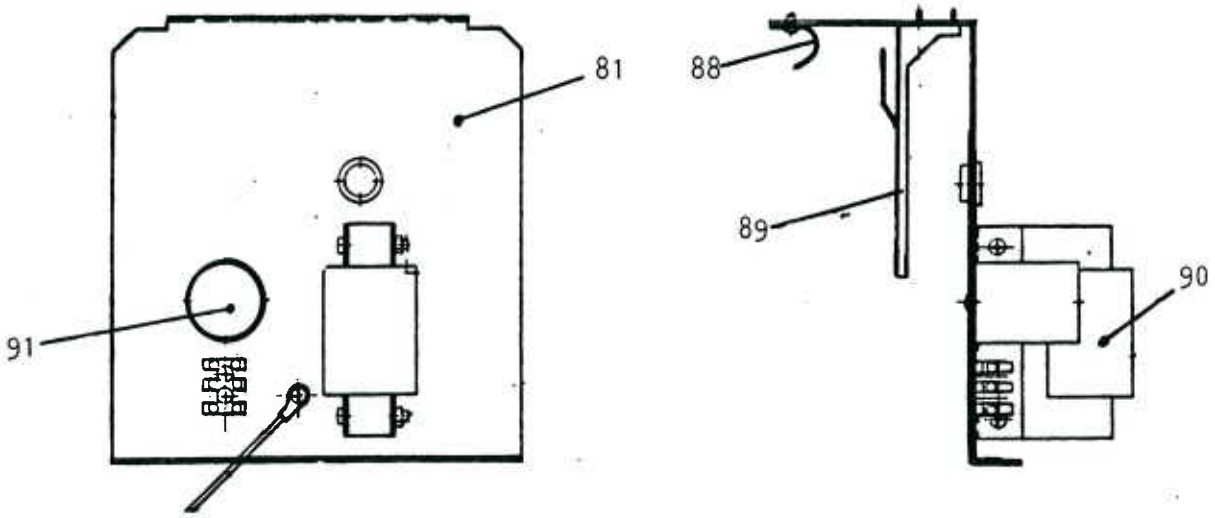

Montageplåt fr o m serie nr 765

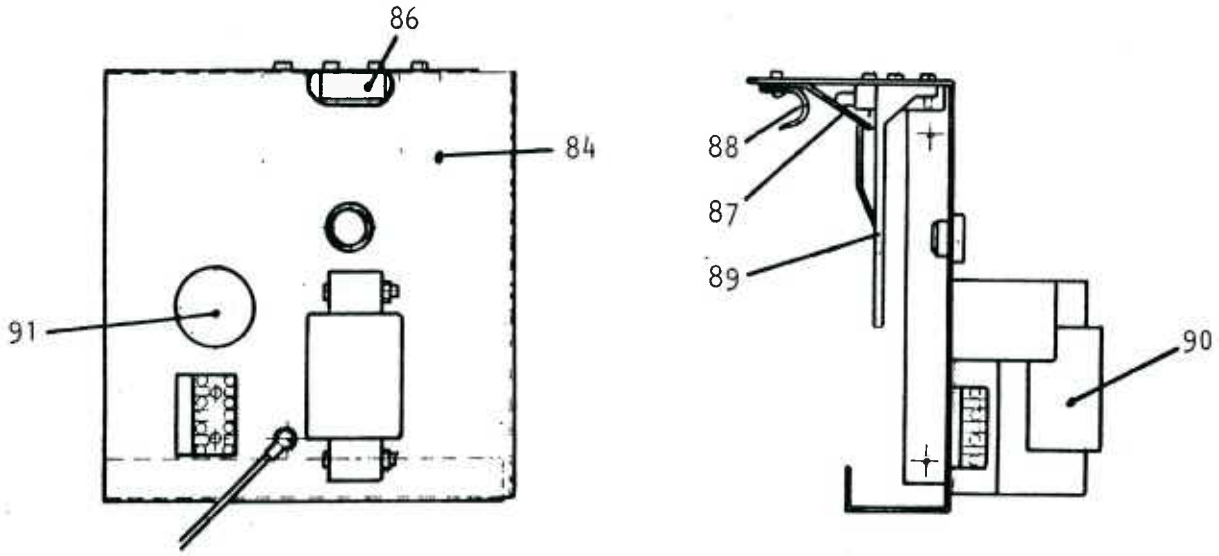

Filterkassett

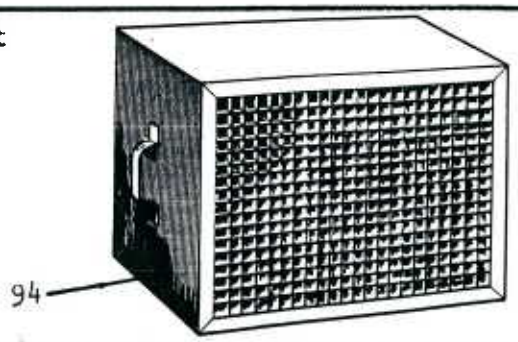

BYTE AV KONTAKTDON Art.nr 565946

LVA 1

Denna sats användes vid byte av styrenhet på aggregat t o m serie 670, vilka är försedda med annan variant av kontaktdon, till styrenhet med nuvarande kontaktdonstyp. Efter bytet gäller bifogat elschema.

1. Öppna luckan med svarta ratten.

   Lossa plåten bakom vilken kretskortet sitter.

2. De nuvarande kontakterna märks upp och lossas från kretskortet. Klipp av strax bakom kontakten så att ej märkningen av ledarna försvinner.

   De nya kontakterna är märkta A-F.
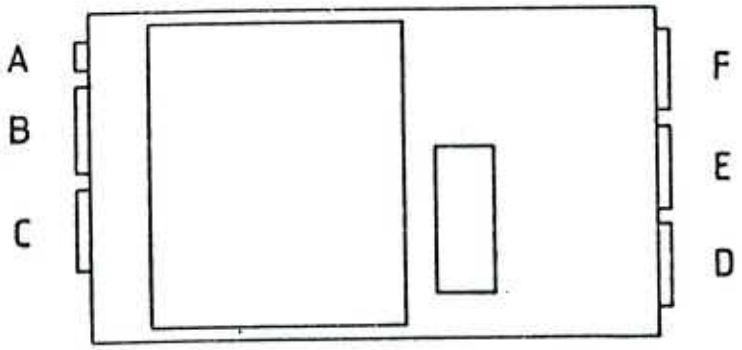
   Placering enligt figur.